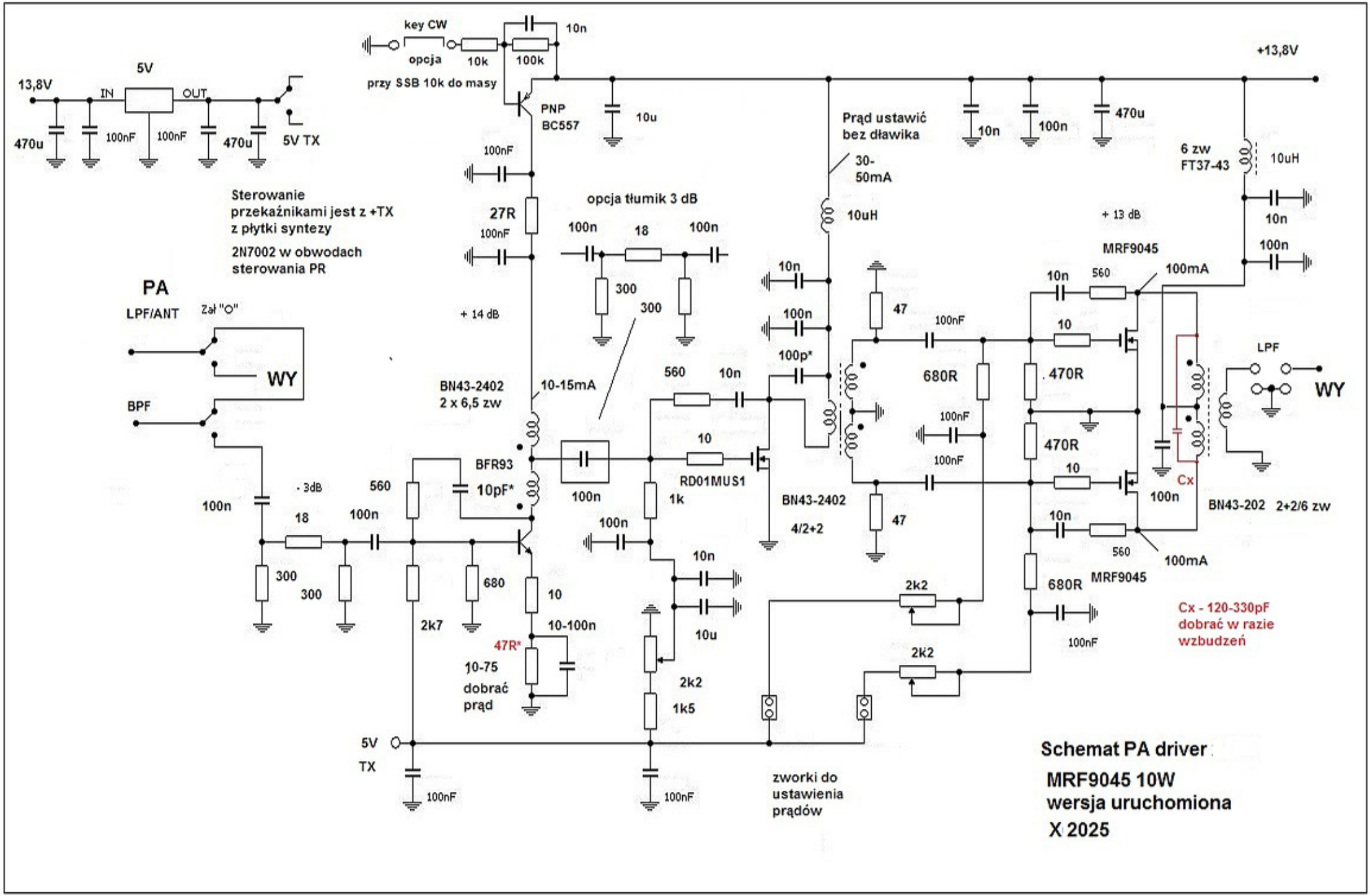
13,8V
5V
IN
OUT
470u
100nF
100nF
470u
5V TX
key CW
opcja
10k
100k
10n
przy SSB 10k do masy
PNP
BC557
10u
+13,8V
Prąd ustawić
bez dławika
30-
50mA
10n
100n
470u
6 zw
FT37-43
10uH
Sterowanie
przekaźnikami jest z +TX
z płytki syntezy
2N7002 w obwodach
sterowania PR
100nF
27R
100nF
opcja tłumik 3 dB
100n
18
100n
300
300
10uH
+ 13 dB
10n
100n
MRF9045
PA
LPF/ANT
Zał "O"
WY
BPF
+ 14 dB
10n
100n
100p*
47
100nF
10n
560
100mA
10
470R
LPF
WY
BN43-2402
2 x 6,5 zw
10-15mA
560
10n
680R
100nF
100nF
470R
10
BFR93
10pF*
100n
10
RD01MUS1
1k
BN43-2402
4/2+2
47
Cx
100n
BN43-202
2+2/6 zw
100n
- 3dB
560
18
100n
10n
560
100mA
100n
300
300
680
10
2k7
10-100n
10n
10u
2k2
680R
MRF9045
Cx - 120-330pF
dobrać w razie
wzbudzeń
47R*
10-75
dobrać
prąd
2k2
1k5
2k2
100nF
5V
TX
100nF
100nF
zworki do
ustawienia
prądów
Schemat PA driver
MRF9045 10W
wersja uruchomiona
X 2025